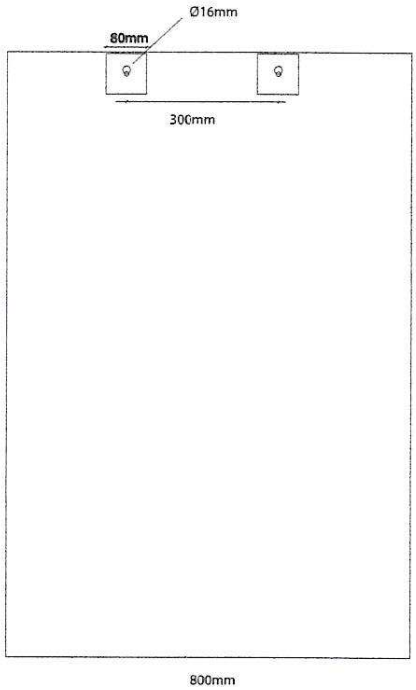

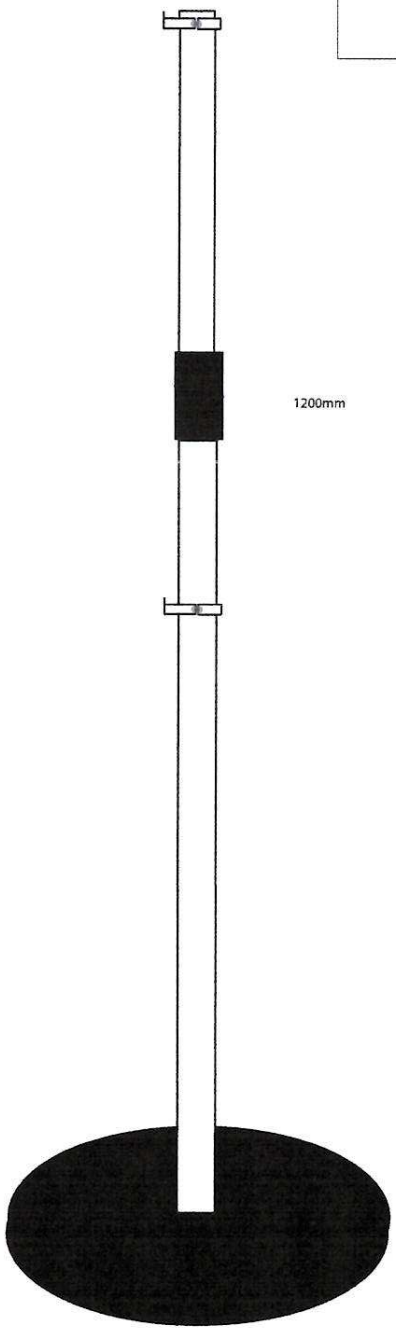

sigma systems	Conseil Départemental du Finistère
11-06-2019 BE/GB	Panneau 1200 x 800 avec oeillets

Logiciels non-contractuels - Impossible pour la société sigma systems de pouvoir transmettre, copier ou utiliser sans autorisation écrite préalable. Rapport sur la propriété intellectuelle : Toute représentation ou reproduction intégrale ou partielle faite sans le consentement de l'auteur ou de ses ayants-droits, ou ayants-cause est illicite (article L.122-4 du Code de la propriété intellectuelle).
Cette représentation ou reproduction, par quelque procédé que ce soit, constituerait une contrefaçon sanctionnée par l'article L.335-2 du Code de la propriété intellectuelle. La contrefaçon en France d'ouvrages publiés en France ou à l'étranger est punie en tous lieux d'emprisonnement et de 152.000 euros d'amende.

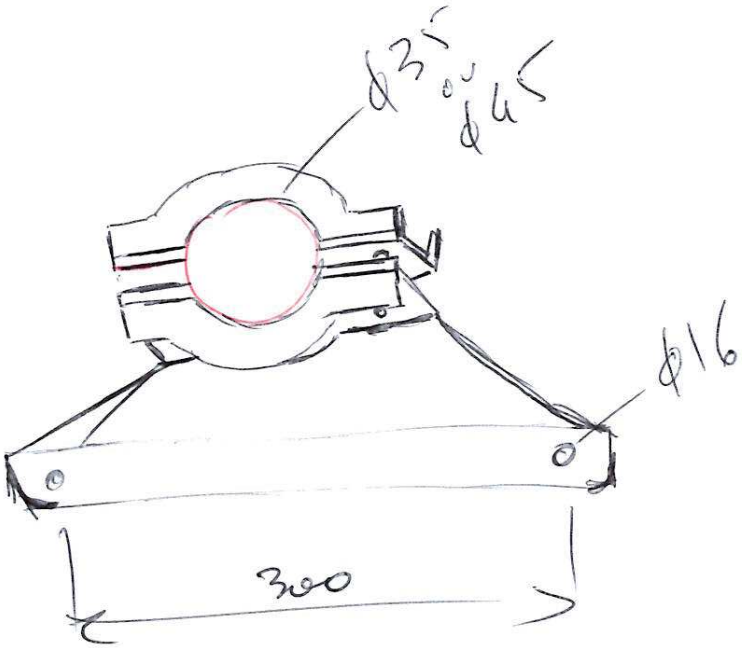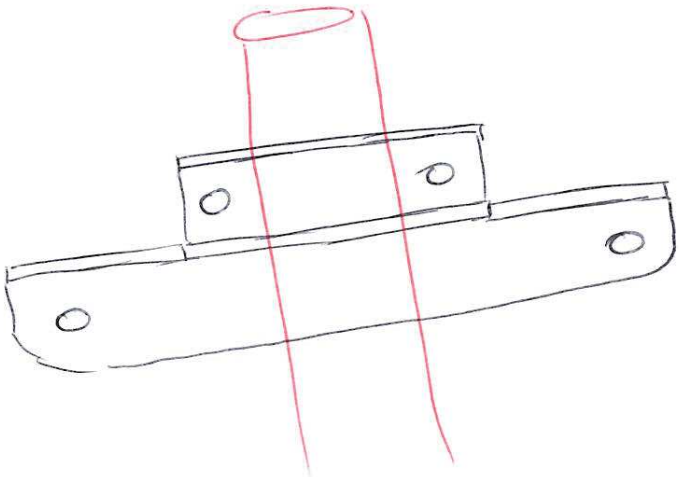
ϕ35
ou
ϕ45
ϕ16
300